RoHS COMPLIANT

**Характеристики**

- Тип кабеля: Cat. 6A F/UTP
- Частота: 500 Mhz
- Тип коннектора: RJ45
- Схема разводки: T568B
- Температура эксплуатации: -20 0C ~ +50 0C

**Проводник**

- Тип проводника: медный одножильный, 28 AWG
- Изоляция: HDPE
- Диаметр: 0,67 ± 0,2 мм

**Коннектор**

- Тип: RJ45 (8P8C)
- Материал: PC
- Материал контактов: медный сплав, покрытие золотом 50U”

**Параметры кабеля**

- Броня: оплетка из нержавеющей проволоки
- Внешняя оболочка: полиэтилен
- Внутренняя оболочка: ПВХ
- Диаметр кабеля: 7,6 ± 0,2 мм

**Электрические параметры**

- Сопротивление проводника: 24,2Ω/100м
- Смещение задержки: 45нс/100м
- Задержка распространения: 545 нс/100м
- Fluke test DSX 8000 Channel: PASS

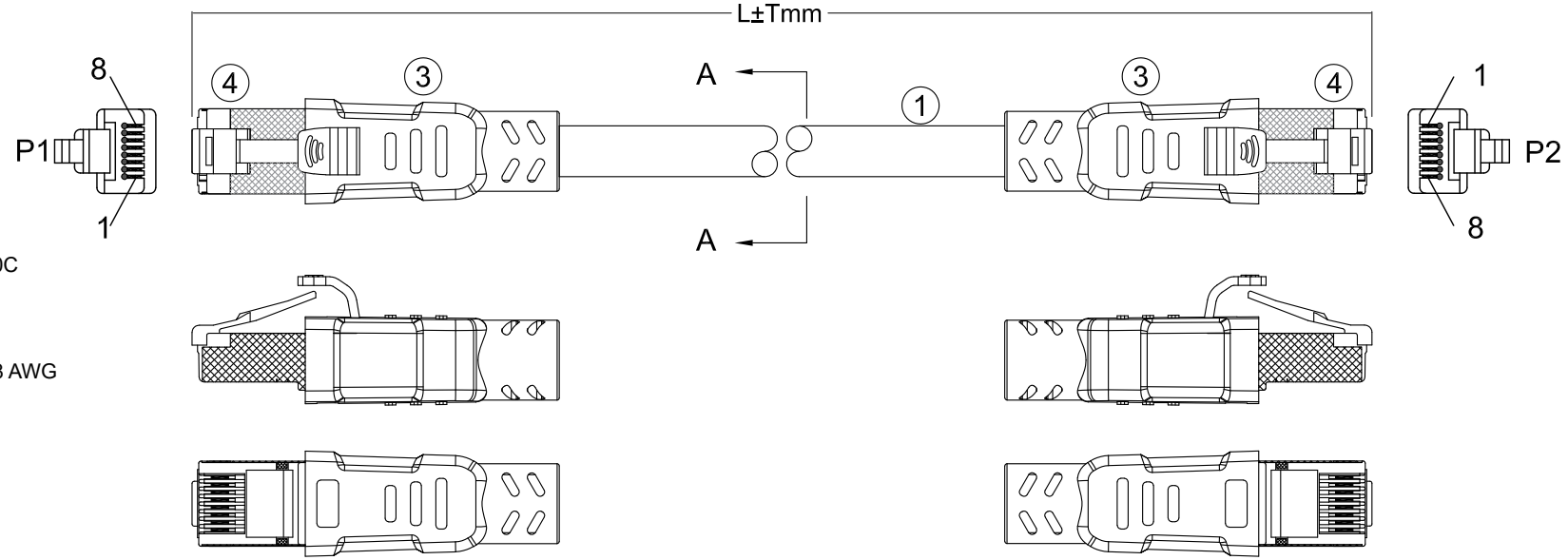


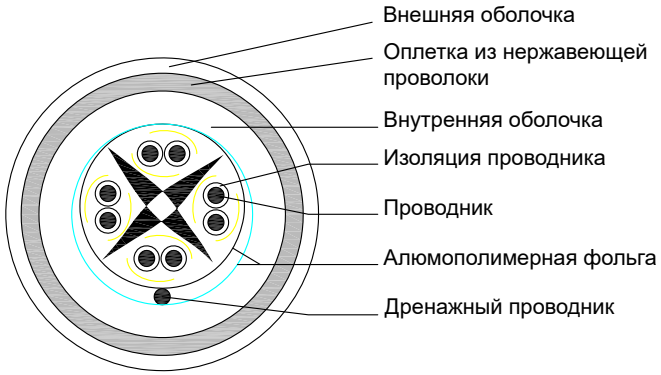


SEC:A-A

| P1 | | P2 | T568B |
|---|---|---|---|
| 1 | | 1 | WHITE/ORANGE |
| 2 | | 2 | ORANGE |
| 3 | | 3 | WHITE/GREEN |
| 4 | | 4 | BLUE |
| 5 | | 5 | WHITE/BLUE |
| 6 | | 6 | GREEN |
| 7 | | 7 | WHITE/BROWN |
| 8 | | 8 | BROWN |
| S | | S | SHIELDED |

| NO. | SPECIFICATION | Q'TY |
|---|---|---|
| 3 | RJ45 PLUG: 8P8C 50U" GOLD PLATED TWO-PIECE PLUG; SHIELDED NICKEL PLATING. | |
| 2 | MOLDED: PVC MOLDED BOOT . | |
| 1 | CABLE: CAT6A F/UTP 28AWG*4P+D(7/0.12±0.008TC) OD:Ø7.6±0.2MM PVC JACKET+SUS204 JACKET+PE JACKET | |

BOM LIST

| | | | |
|---|---|---|---|
| ITEM NO: | Inner Armored CAT6A F/UTP PATCH CABLE | DRAWER DATE | LY 20191030 |
| COLOR | | CHECKED DATE | MTC 20191030 |
| CUSTOMER | | APPROVED DATE | |
| MATERIAL | | SCALE | |
| REV. | A | UNIT | MM |
| DRAWING NO: | 6AS0K760132FB 138-–91030165 | | |
| ACAD FILE | E:\ | | |

Cabeus