Измерительные трансформаторы тока типа Т-0,66 У3

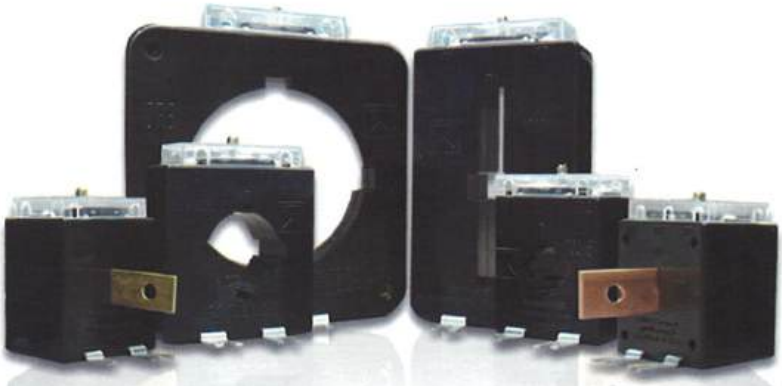

ДИПЛОМАНТ
ЛУЧШИХ ТОВАРОВ РОССИИ 2021

Трансформаторы тока Т-0,66 У3 могут быть по конструкции опорные или шинные. Трансформаторы тока предназначены для передачи сигнала измерительной информации измерительным приборам в установках переменного тока частоты 50 Гц или 60 Гц с номинальным напряжением до 0,66 кВ включительно. Трансформаторы тока класса точности 0,5 применяются в схемах учёта электроэнергии при расчётах с потребителями, класса точности 0,5 S предназначены для коммерческого учёта электроэнергии. Класс нагревостойкости изоляционных материалов «А»; Трансформаторы тока изготавливаются в климатическом исполнении «У» и категории размещения 3 по ГОСТ 15150-69, ГОСТ 15543.1-89.
Обмотки трансформатора тока выполнены на торроидальном сердечнике.
Оттиск клейма поверителя наносится на корпус в верхнем левом отверстии соединения корпуса трансформатора тока.
Трансформаторы тока выпускаются в индивидуальной упаковке. Отгрузка осуществляется кратно транспортной упаковке. Возможна поставка траснформатора тока без комплектации шины.
Гарантийный срок эксплуатации 5 лет.
Первичная поверка произведена по ГОСТ 8.217-2003. Межповерочный интервал 4 года.

Измерительные трансформаторы тока типа Т-0,66 У3



Наименование	Номинальный первичный ток, А	Номинальная вторичная нагрузка,ВА	Класс точности	Размер,мм А	Б	Масса не более, кг
Трансформатор тока	5	5 ; 10	0,5 ; 0,5S	20	2	0,5
	10 - 100	5 ; 10	0,5 ; 0,5S	20	2	0,45
	150	5 ; 10	0,5 ; 0,5S	25	3	0,45
	200 - 250	5 ; 10	0,5S	25	3	0,5

Кратность - 12 шт./кор.

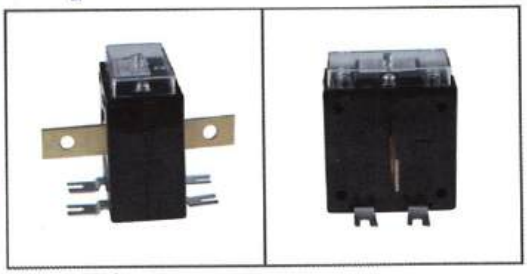

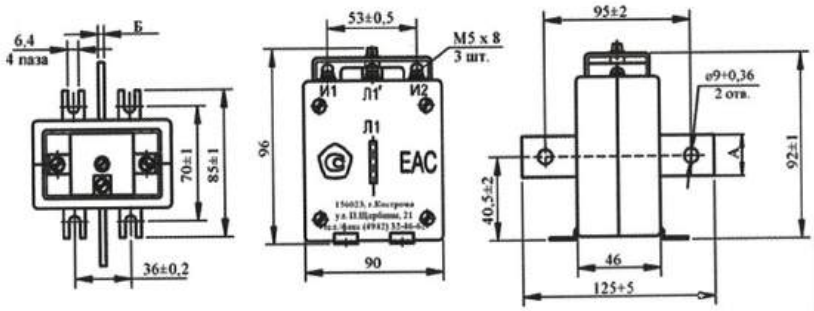

СХЕМА ЭЛЕКТРИЧЕСКАЯ:

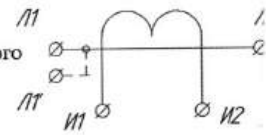

(Выводы первичной обмотки, подключаемой к цепи измеряемого тока обозначены Л1 и Л2, потенциальный вывод Л 1'. Выводы вторичной обмотки, к которой подключаются приборы, обозначены И1 и И2.)

Измерительные трансформаторы тока типа Т-0,66 У3



Наименование	Номинальный первичный ток, А	Номинальная вторичная нагрузка,ВА	Класс точности	Размер, мм Б	Масса не более, кг. С шиной	Масса не более, кг. Без шины
Трансформатор тока	200	5	0,5	3	0,4	0,36
	250	5 ; 10	0,5	3	0,4	0,36
	300	5 ; 10	0,5 ; 0,5S	4	0,4	0,36
	400	5 ; 10	0,5 ; 0.5S	5	0,6	0,52

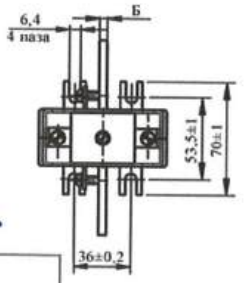

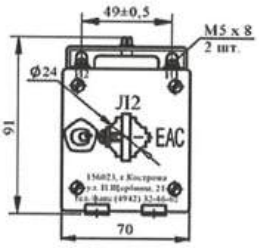

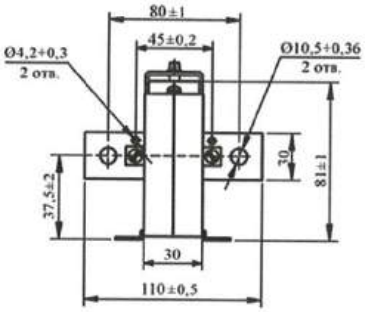

Кратность - 18 шт./кор.

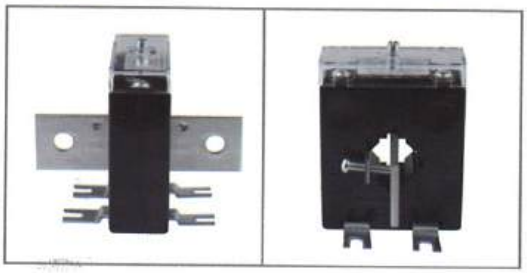

СХЕМА ЭЛЕКТРИЧЕСКАЯ:

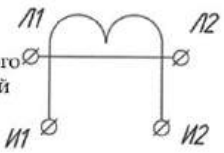

(Выводы первичной обмотки, подключаемой к цепи измеряемого тока обозначены Л1 и Л2. Выводы вторичной обмотки, к которой подключаются приборы, обозначены И1 и И2.)

Измерительные трансформаторы тока типа Т-0,66 УЗ



Наименование	Номинальный первичный ток, А	Номинальная вторичная нагрузка,ВА	Класс точности	Размер, мм Б	Масса, кг С шиной	Масса, кг Без шины
Трансформатор тока	500	5 ; 10	0,5 ; 0,5S	5	0,8	0,35
	600	5 ; 10	0,5 ; 0,5S	5	0,8	0,35
	750	5 ; 10	0,5 ; 0,5S	8	0,85	0,4
	800	5 ; 10	0,5 ; 0,5S	8	0,85	0,4

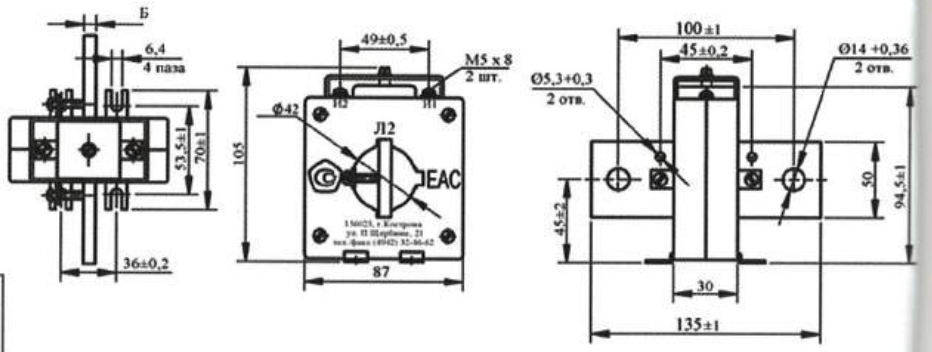

Кратность - 12 шт./кор.

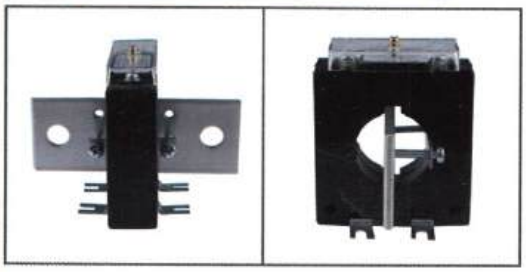

СХЕМА ЭЛЕКТРИЧЕСКАЯ:

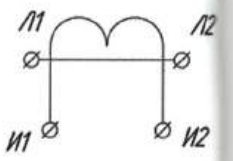

(Выводы первичной обмотки, подключаемой к цепи измеряемого тока обозначены Л1 и Л2. Выводы вторичной обмотки, к которой подключаются приборы, обозначены И1 и И2.)

Измерительные трансформаторы тока типа Т-0,66 У3

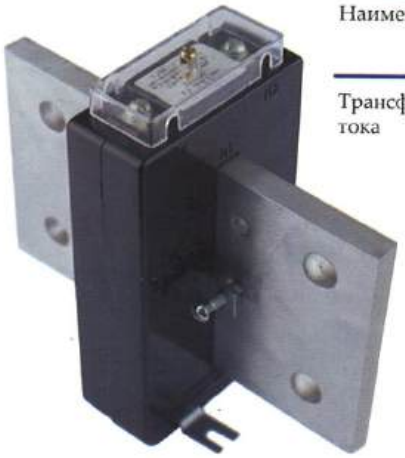

Наименование	Номинальный первичный ток, А	Номинальная вторичная нагрузка,ВА	Класс точности	Размер, мм Б	Масса,кг. С шиной	Масса,кг. Без шины
Трансформатор тока	1000	5 ; 10	0,5 ; 0,5S	6	0,88	0,53
	1200	5 ; 10	0,5 ; 0,5S	8	0,98	0,53
	1500	5 ; 10	0,5 ; 0,5S	10	1,1	0,56
	2000	5 ; 10	0,5 ; 0,5S	12	1,25	0,63

Кратность - 12 шт./кор.

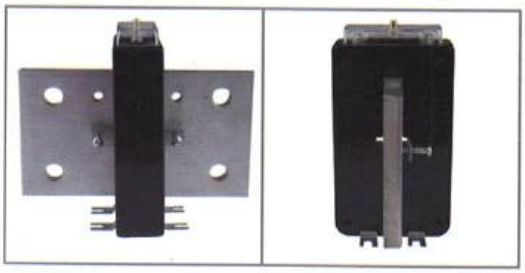

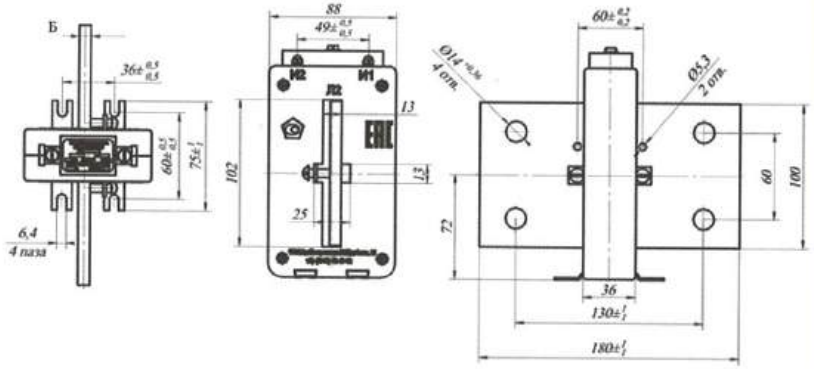

СХЕМА ЭЛЕКТРИЧЕСКАЯ:

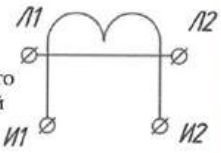

(Выводы первичной обмотки, подключаемой к цепи измеряемого тока обозначены Л1 и Л2. Выводы вторичной обмотки, к которой подключаются приборы, обозначены И1 и И2.)

Измерительные трансформаторы тока типа Т-0,66 М У3



Наименование	Номинальный первичный ток, А	Номинальная вторичная нагрузка,ВА	Класс точности	Размер, мм Б	Масса не более, С шиной	Без
Трансформатор тока	1000	5 ; 10	0,5 ; 0,5S	6	0,88	0,5
	1200	5 ; 10	0,5 ; 0,5S	8	0,98	0,5
	1500	5 ; 10	0,5 ; 0,5S	10	1,1	0,5
	2000	5 ; 10	0,5 ; 0,5S	12	1,25	0,6

Кратность - 12 шт./кор.

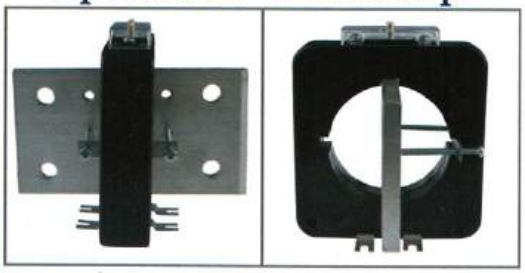

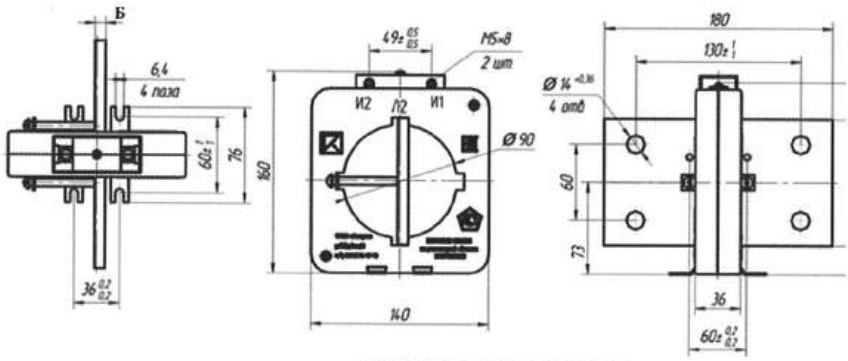

СХЕМА ЭЛЕКТРИЧЕСКАЯ:

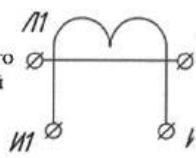

(Выводы первичной обмотки, подключаемой к цепи измеряемого тока обозначены Л1 и Л2. Выводы вторичной обмотки, к которой подключаются приборы, обозначены И1 и И2.)